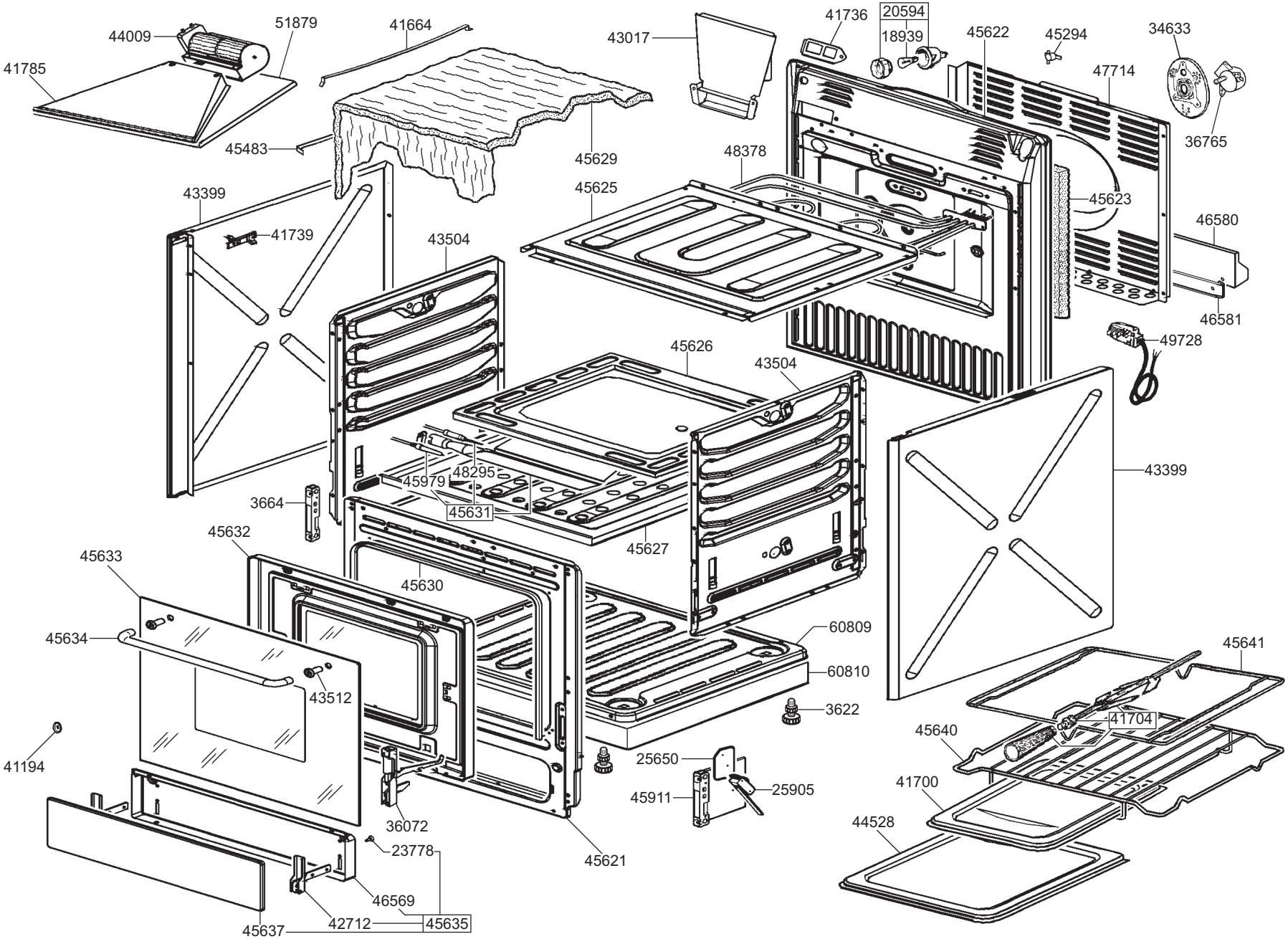
44009
51879
41664
41785
45483
45629
43017
41736
20594
18939
45622
45294
34633
47714
36765
48378
45625
45623
43399
41739
43504
46580
46581
49728
45626
43504
43399
45979
48295
45631
3664
45627
45632
45633
45630
60809
60810
45634
43512
3622
45641
41704
45640
41194
25650
25905
45911
41700
44528
36072
23778
45621
46569
42712
45635
45637

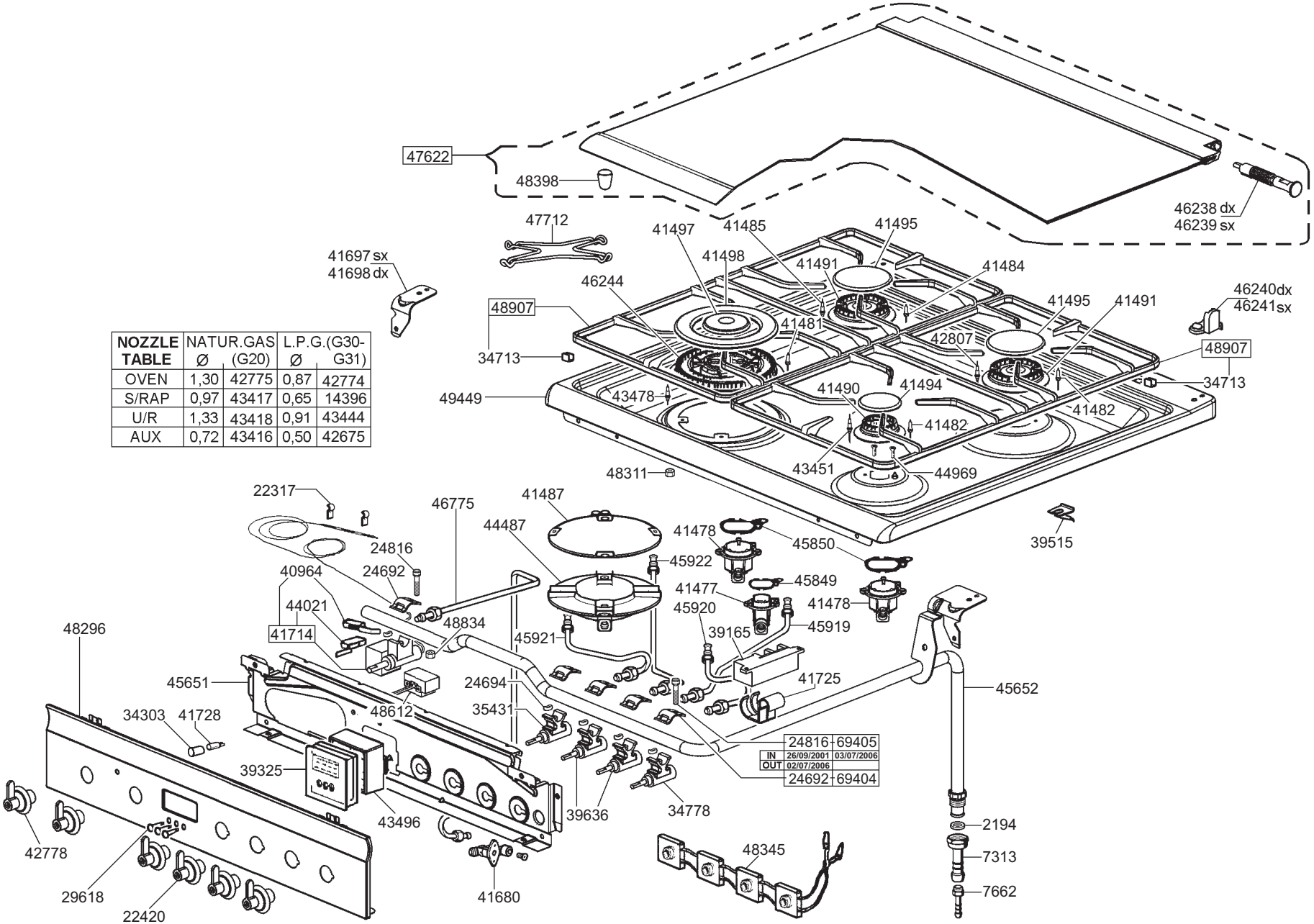

NOZZLE TABLE	NATUR.GAS Ø	(G20)	L.P.G.(G30- Ø	G31)
OVEN	1,30	42775	0,87	42774
S/RAP	0,97	43417	0,65	14396
U/R	1,33	43418	0,91	43444
AUX	0,72	43416	0,50	42675